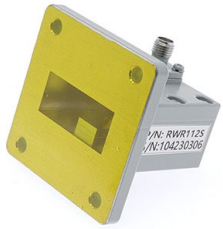

WR112(BJ84) 转 SMA母头波导同轴转换器, RWR112S
7.05-10GHz, FBP84(UBR)正方形法兰, 正交

结构尺寸图（单位：mm） 误差±1%

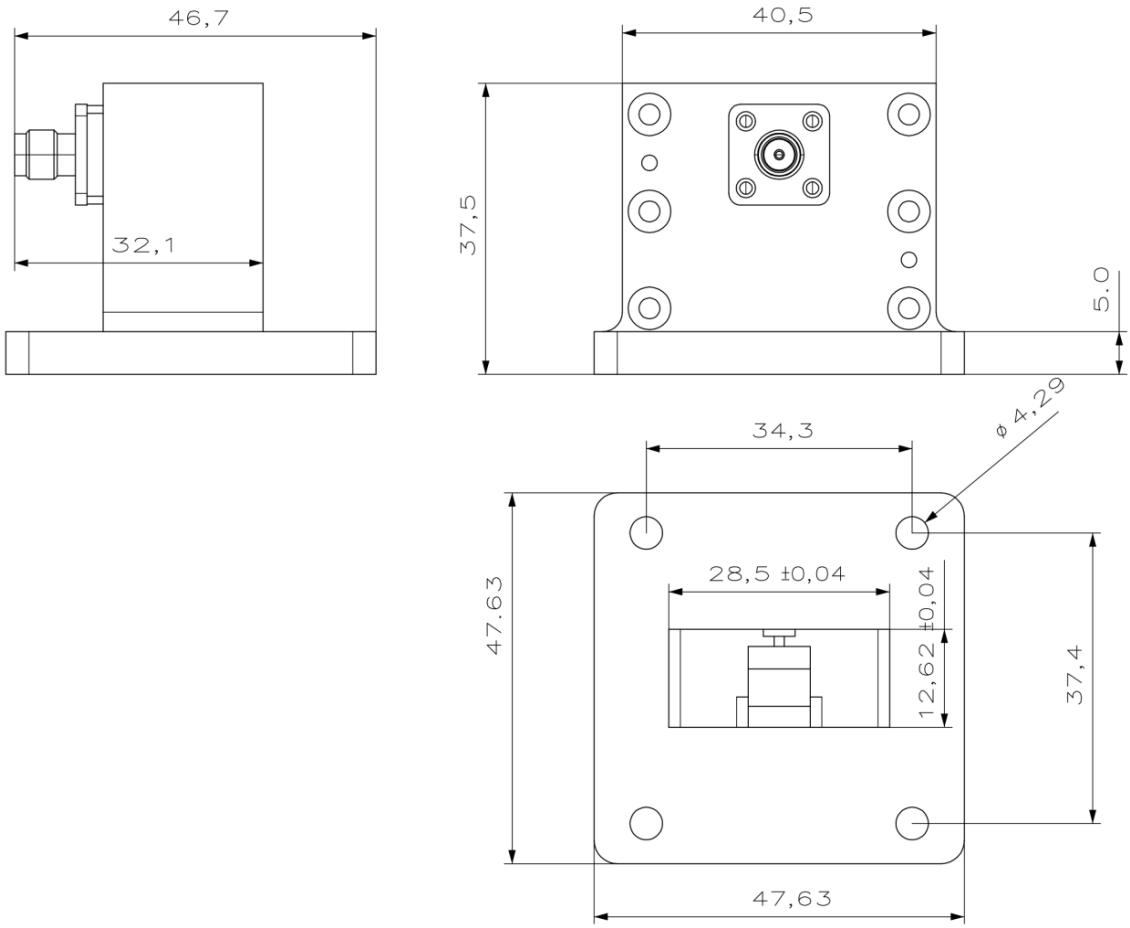

电气与环境性能

频率范围	7.05-10GHz	**阻抗**	50ohm	**电压驻波比**	1.2 max
平均功率	50W @25°C	**峰值功率**	3000W	**插入损耗**	0.2 dB max

产品和材料信息

产品型号	RWR112S, 精密型	**主体结构**	正交
波导主体	Aluminum, grey painted	**波导及法兰**	WR112(BJ84), FBP84(UBR)正方形法兰
同轴主体	Passivated stainless steel	**同轴连接器**	SMA母头
内腔/内导体	1.27μm Gold plated beryllium copper		
工作温度	-40°C to 70°C	**净重**	约 76.8g

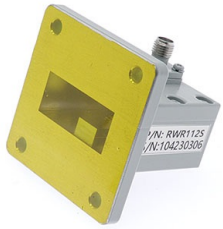

WR112(BJ84) 转 SMA母头波导同轴转换器, RWR112S
7.05-10GHz, FBP84(UBR)正方形法兰, 正交
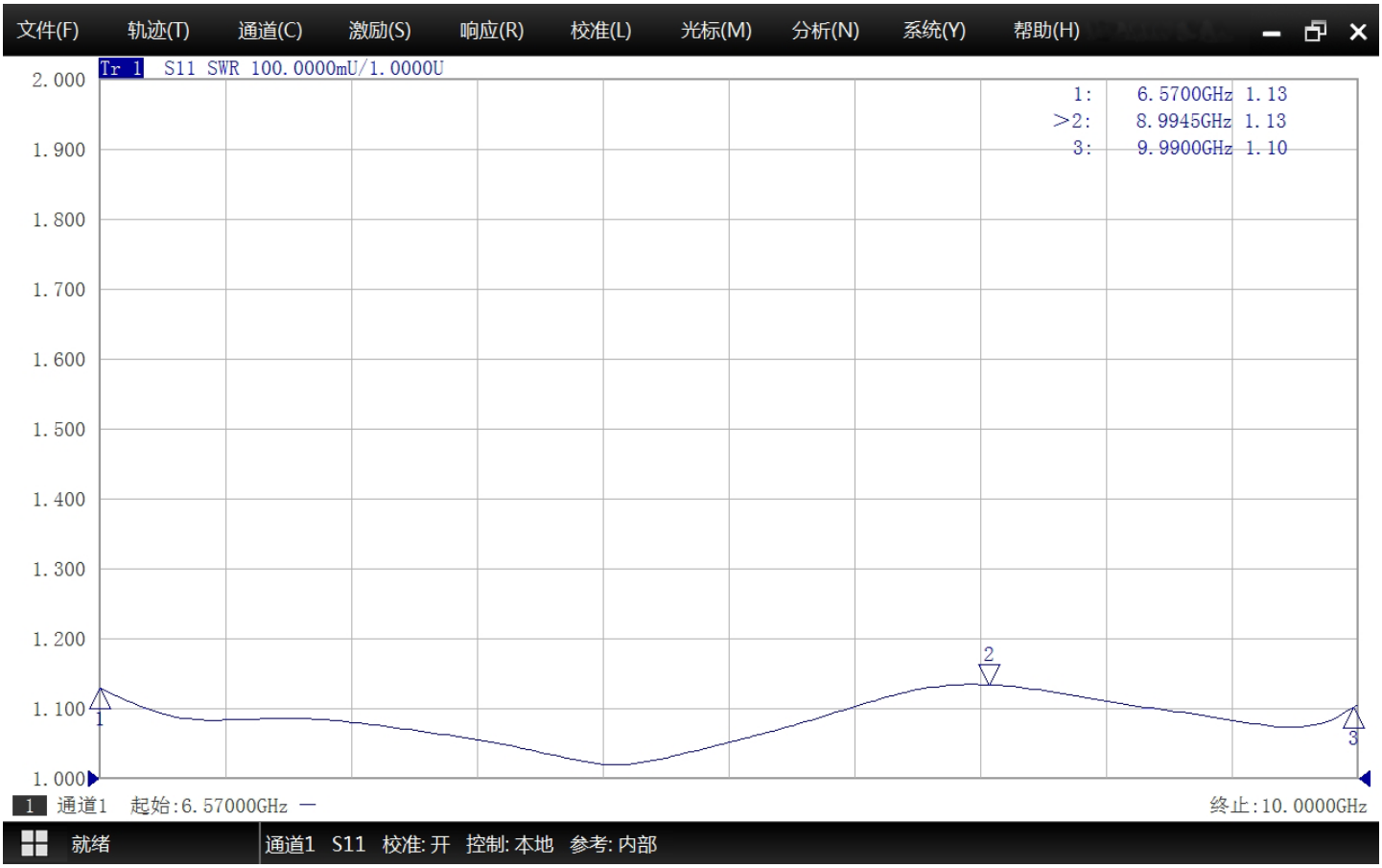
典型测试数据