V1.0-2024118

RFbuy

N母头中功率同轴负载, RT815NF
DC-8.5GHz, 15W, 圆形, 黄铜镀三元合金

结构尺寸图（单位：mm） 误差±1%

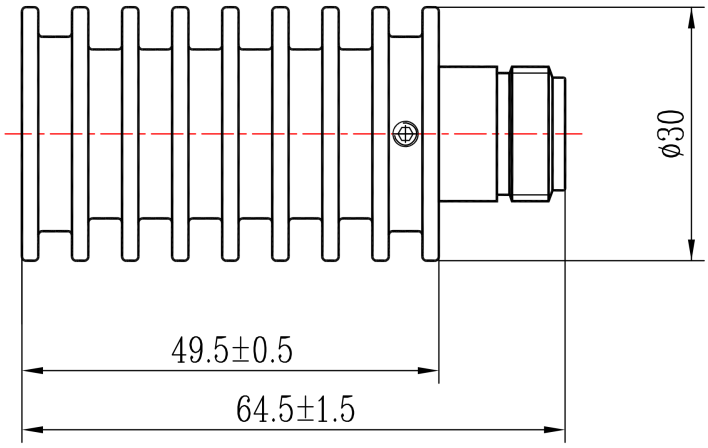

电气与环境性能

频率范围	DC-8.5GHz	**阻抗**	50ohm	**电压驻波比**	1.25 max
平均功率	15W @25℃	**峰值功率**	500W (5μsec pulse width, 1% duty cycle)		

产品和材料信息

产品型号	RT815NF, 专业型	**同轴接头**	N母头
接头主体	Ternary alloy plated brass	**散热体**	Black anodized aluminum
内导体	Gold plated beryllium copper		
工作温度		**净重**	-

典型测试数据

备注

1、定制服务包括：外形尺寸，更优的VSWR。

2、 请参考下方功率降额曲线，在100°C时线性降额至**2W**。
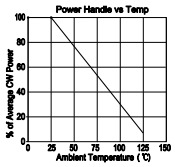
3、为保证最佳性能，输入功率**超过平均功率50%**，请使用风扇等方式散热(**风量≥9CFM**)，保持腔体表面温度在85度以内。