V1.0-2024119

RFbuy

2.4mm母头毫米波同轴负载, RT508F
DC-50GHz, 8W, 圆形, 不锈钢

结构尺寸图（单位：mm） 误差±1%

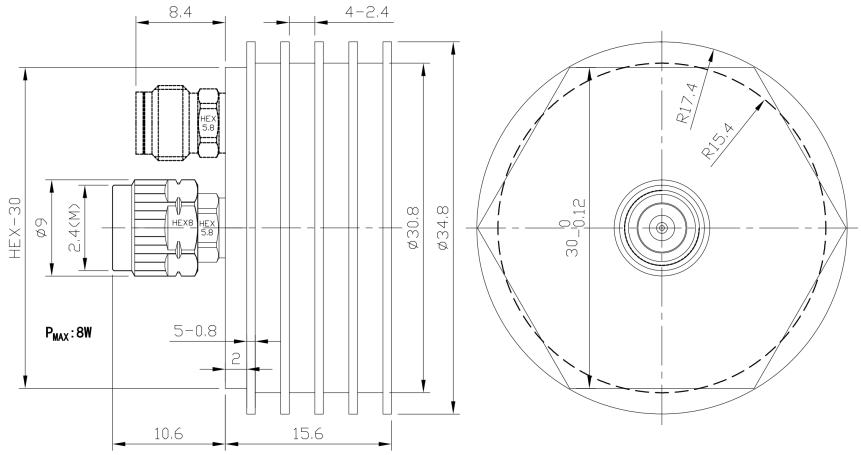

电气与环境性能

频率范围	DC-50GHz	**阻抗**	50ohm	**电压驻波比**	1.3 max
平均功率	8W @25℃	**峰值功率**	100W (5μsec pulse width, 3% duty cycle)		

产品和材料信息

产品型号	RT508F, 普军级	**同轴接头**	2.4mm母头
接头主体	Passivated stainless steel	**散热体**	Black anodized aluminum
内导体	1.27um gold plated beryllium copper		
工作温度		**净重**	约 35.0g

典型测试数据

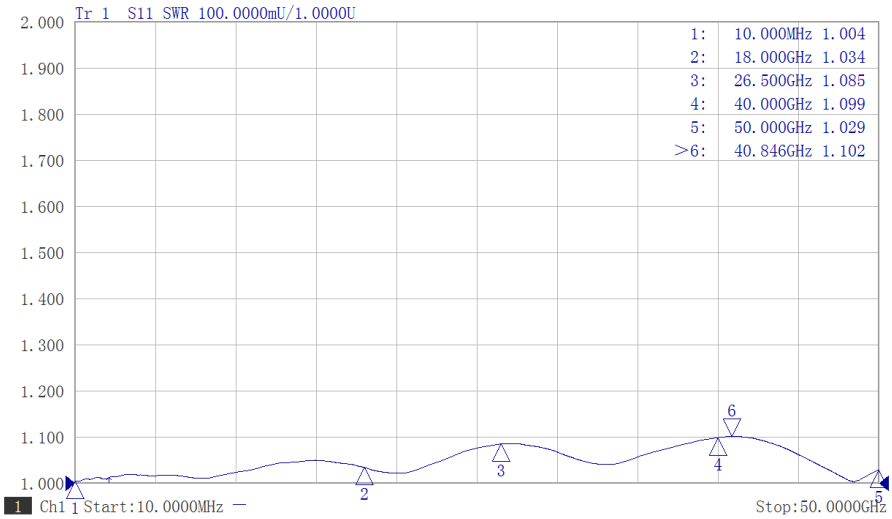

备注

1、定制服务包括：外形尺寸，更优的VSWR。
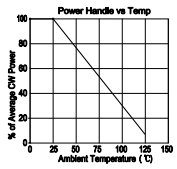
2、 请参考下方功率降额曲线，在100°C时线性降额至**0.8W**。