V1.0-2024118

RFbuy

SMA母头同轴负载, RT182SF
DC-18GHz, 2W, 圆形, 不锈钢

结构尺寸图（单位：mm） 误差±1%

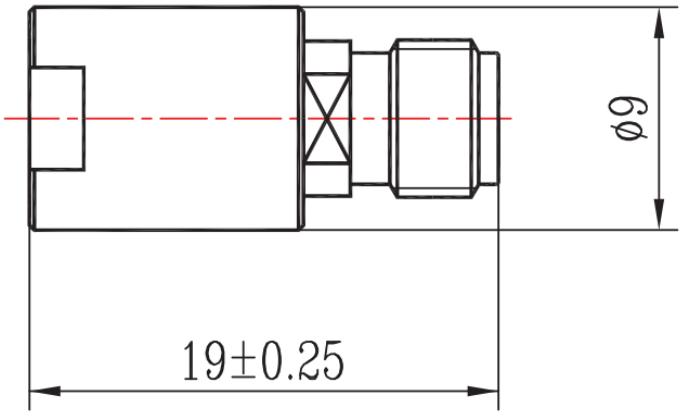

电气与环境性能

频率范围	DC-18GHz	**阻抗**	50ohm	**电压驻波比**	1.3 max
平均功率	2W @25℃	**峰值功率**	250W (5μsec pulse width, 0.4% duty cycle)		

产品和材料信息

产品型号	RT182SF, 专业型	**同轴接头**	SMA母头
接头主体	Passivated stainless steel	**散热体**	N/A
内导体	Gold plated beryllium copper		
工作温度		**净重**	约 5.0g

典型测试数据

备注

1、定制服务包括：外形尺寸，更优的VSWR。
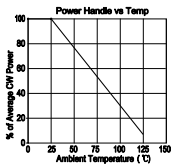
2、 请参考下方功率降额曲线，在100°C时线性降额至**0.2W**。