2.92mm母双孔法兰毫米波电缆连接器, RC40KF-B2F047E
DC-40GHz, 法兰孔距12.2mm，孔径2.6mm

结构尺寸图（单位：mm） 误差±1%

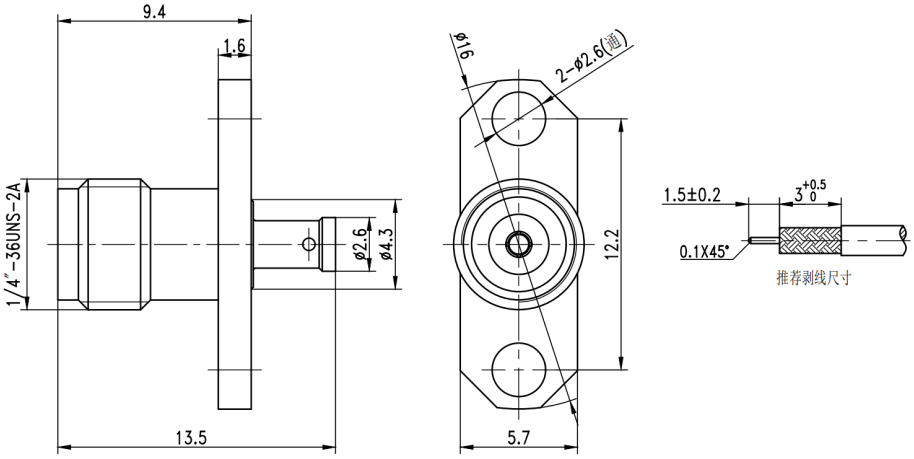

电气与环境性能

频率范围	DC-40GHz	**特性阻抗**	50 ohm
电压驻波比	1.3 Max	**介质耐压**	500 V
耐久性	> 500 次	**工作温度**	-55°C ~ +165°C

产品和材料信息

产品型号	RC40KF-B2F047E , 精密型	**接头类型**	2.92mm(K,SK) 母
外形结构	Straight , 2 hole flange	**安装方式**	Solder
适配电缆	047系列		
连接器主体	Passivated stainless steel 316F/Gold plated brass	**绝缘支撑**	PEI
内导体	Gold plated beryllium copper		
外形尺寸	13.5(L)mm	**产品净重**	-