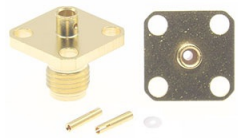

SMA母四孔法兰电缆连接器, RC27SFB-B4F086E
DC-26.5GHz, 法兰孔距8.6mm，孔径2.6mm

结构尺寸图（单位：mm） 误差±1%

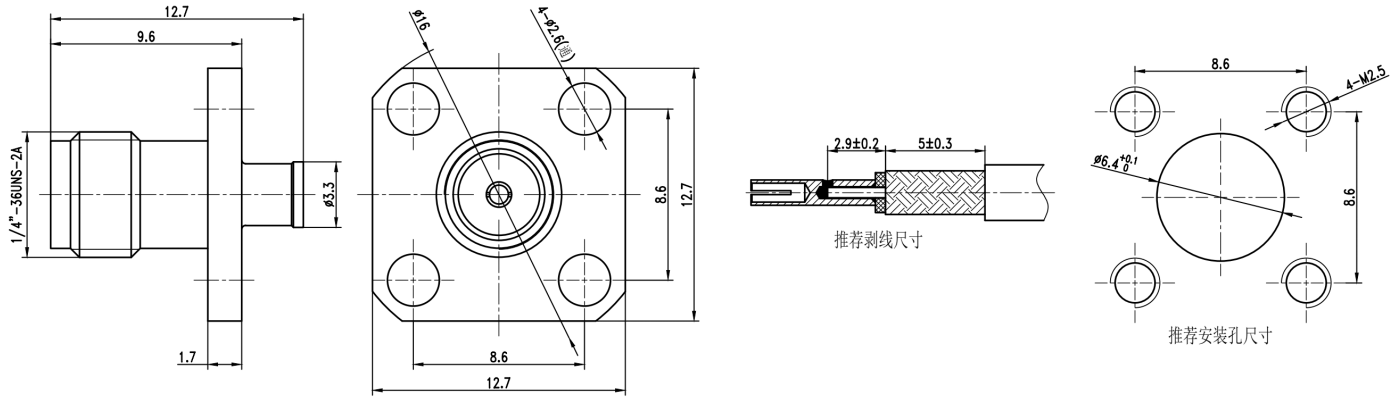

电气与环境性能

频率范围	DC-26.5GHz	**特性阻抗**	50 ohm
电压驻波比	1.3 Max	**介质耐压**	750 V
耐久性	> 500 次	**工作温度**	-55°C ~ +165°C

产品和材料信息

产品型号	RC27SFB-B4F086E , 精密型	**接头类型**	SMA 母
外形结构	Straight , 4 hole flange	**安装方式**	Solder
适配电缆	086系列		
连接器主体	Gold plated brass	**绝缘支撑**	PTFE
内导体	Gold plated beryllium copper		
外形尺寸	12.7(L)mm	**产品净重**	-