V1.0-2024219

RFbuy

SMA母头2孔法兰介质穿墙连接器, RC18SF-PF2D13-GBA-L
DC-18GHz, 安装孔距12.2mm, 尾针直径1.3mm

结构尺寸图（单位：mm） 误差±1%

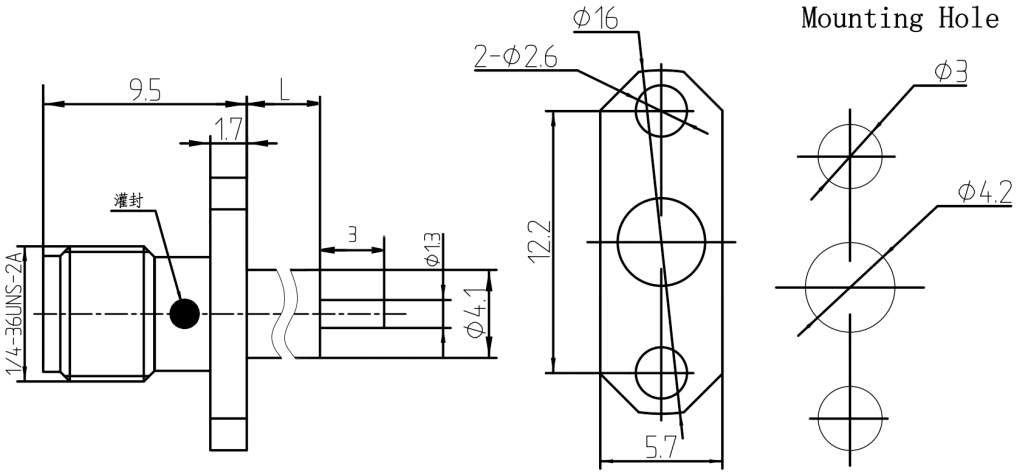

电气与环境性能

频率范围	DC-18GHz
特性阻抗	50 ohm
电压驻波比	1.4 max
接触电阻	⩽ In:3.0/Out:2.0 mΩ
绝缘电阻	⩾ 5000 MΩ
介质耐压	1000 V
耐久性	> 500 次
工作温度	-45°C~+85°C

产品和材料信息

产品型号	RC18SF-PF2D13-GBA-L, 经济型
产品类型	SMA母头, 2孔法兰介质穿墙连接器
外形结构	Straight, 2 hole flange
安装方式	Solder
连接器主体	Gold plated brass
内导体	Gold plated Tin bronze
绝缘支撑	PTFE

产品规格选型表	
L	**RFTOP P/N**
2	RC18SF-PF2D13-GBA-2
3	RC18SF-PF2D13-GBA-3
4	RC18SF-PF2D13-GBA-4
5	RC18SF-PF2D13-GBA-5
6	RC18SF-PF2D13-GBA-6
7	RC18SF-PF2D13-GBA-7
8	RC18SF-PF2D13-GBA-8
9	RC18SF-PF2D13-GBA-9
10	RC18SF-PF2D13-GBA-10
11	RC18SF-PF2D13-GBA-11
12	RC18SF-PF2D13-GBA-12
15	RC18SF-PF2D13-GBA-15