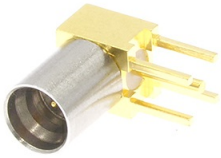

SMP(GPO)公头90度直弯插孔焊接PCB连接器, RC06PMW-STH07
DC-6GHz, 安装孔距2.54mm, 尾针直径0.7mm

结构尺寸图（单位：mm） 误差±1%

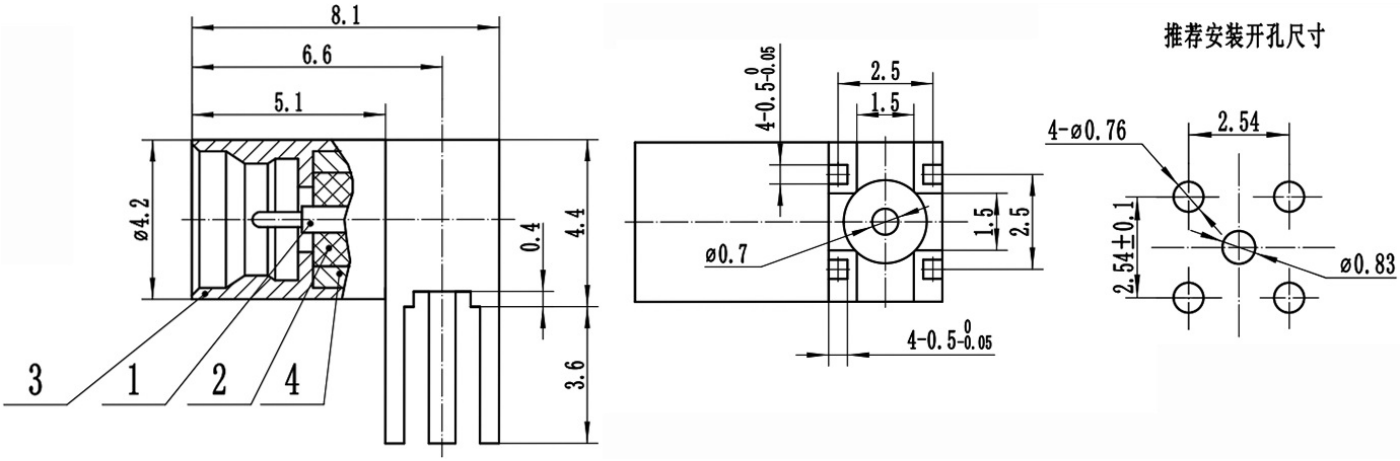

电气与环境性能

频率范围	DC-6GHz
特性阻抗	50 ohm
电压驻波比	1.3 max
绝缘电阻	⩾ 5000 MΩ
介质耐压	500 V
耐久性	> 500 次
工作温度	-55°C ~ +155°C

产品和材料信息

产品型号	RC06PMW-STH07
产品类型	SMP(GPO)公头, 90度直弯插孔焊接PCB连接器
外形结构	Right Angle
安装方式	Solder
连接器主体	Gold plated brass/Passivated stainless steel
内导体	Gold plated Tin bronze
绝缘支撑	PTFE
外形尺寸	8.1(L)*8(W)*4.2(ϕ)mm