V1.0-2024115

RFbuy

2.92mm毫米波同轴固定衰减器, R4010-XX
DC-40GHz, 10W, 1-40dB, 双向, 公头-母头, 圆形

结构尺寸图（单位：mm） 误差±1%

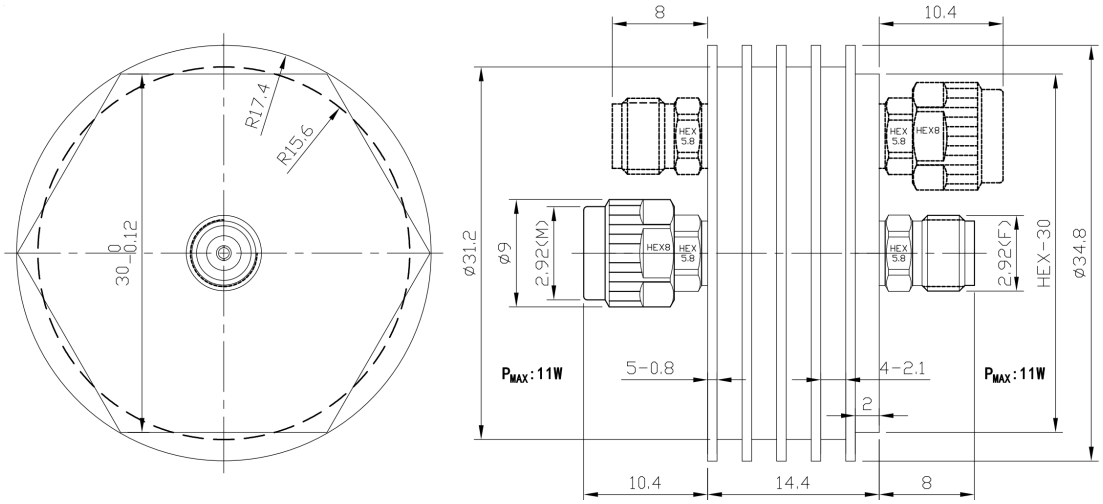

典型衰减值
RFTOP P/N
R4010-3
R4010-6
R4010-10
R4010-20
R4010-30
R4010-40

电气与机械性能

频率范围	DC-40GHz	**阻抗**	50ohm	**电压驻波比**	1.26 max
平均功率	10W @25℃	**峰值功率**	200W (5μsec pulse width, 3% duty cycle)		
温度系数	<0.0004 dB/dB/℃	**衰减值**	1-40dB，可定制		
功率方向性	Bidirectional,2.92mm male to 2.92mm female				

产品和材料信息

产品型号	R4010-XX, 普军级	**同轴接头**	2.92mm
接头主体	Passivated stainless steel	**散热体**	Black anodized aluminum
内导体	1.27um Gold plated beryllium copper		
工作温度	-55℃~+100℃	**净重**	约 38.0g

衰减精度（DC-40GHz）

Attenuation(dB)	1-3	4-8	9-15	16-40
Accuracy(dB)	-0.7/+1.0	-0.7/+1.0	-0.8/+0.8	-0.9/+1.0

使用说明及定制服务

1、为保证最佳性能，输入功率**超过平均功率50%**，请使用风扇等方式散热（**风量≥6CFM**），保持腔体表面温度在85度以内。

2、请参考右侧功率降额曲线，在100°C时线性降额至1W。
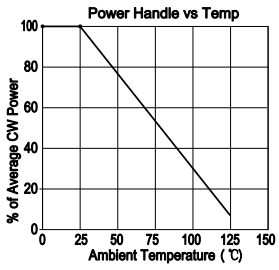
3、定制服务包括：接头类型，方向性，特殊dB值，外形尺寸，更优的衰减精度及VSWR。