V1.0-2024218

RFbuy

1.0mm母头 转 1.85mm母头 毫米波转接器, RA6704-2
DC-67GHz, 经济型, 不锈钢

结构尺寸图（单位：mm） 误差±1%

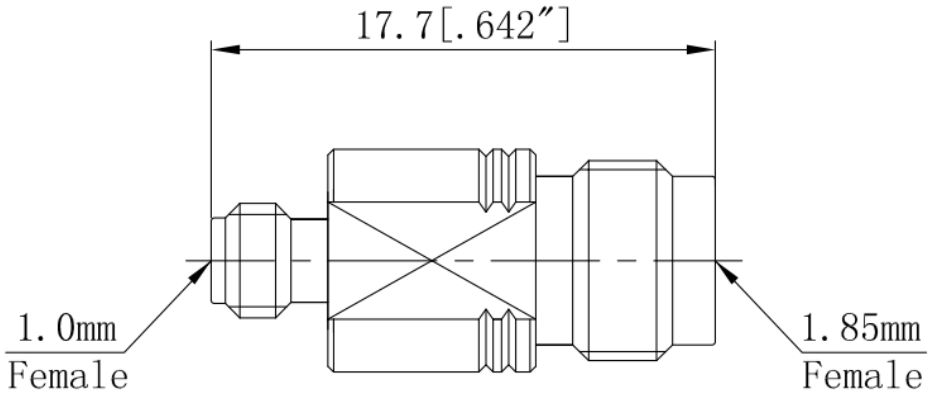

电气与环境性能

频率范围	DC-67GHz	**阻抗**	50 ohm
电压驻波比	1.3 max	**工作温度**	-55°C to +165°C

产品和材料信息

产品型号	RA6704-2, 经济型	**接头类型**	1.0mm母头 转 1.85mm母头
连接器主体	Passivated stainless steel	**外形及结构**	Straight, None
内导体	Gold plated beryllium copper	**绝缘支撑**	PEI
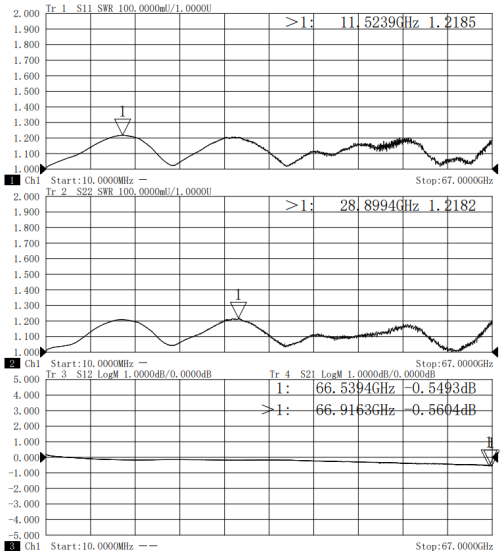
典型测试数据