V1.0-2024218

RFbuy

1.0mm母头 转 2.4mm公头 毫米波转接器, RA5015
DC-50GHz, 精密型, 不锈钢

结构尺寸图（单位：mm） 误差±1%

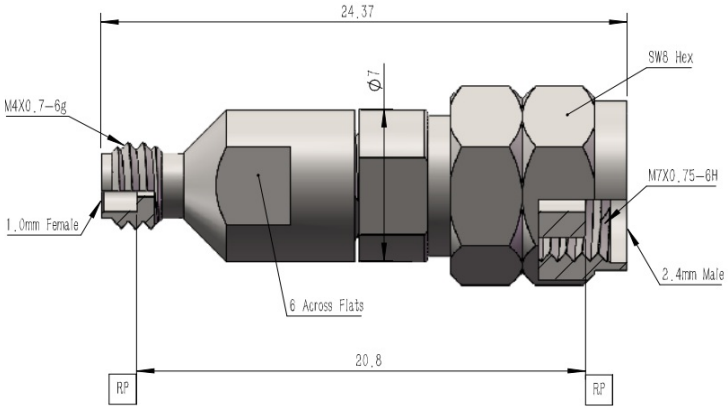

电气与环境性能

频率范围	DC-50GHz	**阻抗**	50 ohm
电压驻波比	1.25 max	**工作温度**	-55°C to +165°C
插入损耗	0.35dB max		

产品和材料信息

产品型号	RA5015, 精密型	**接头类型**	1.0mm母头 转 2.4mm公头
连接器主体	Passivated stainless steel	**外形及结构**	Straight, None
内导体	Gold plated beryllium copper	**绝缘支撑**	PEI

典型测试数据

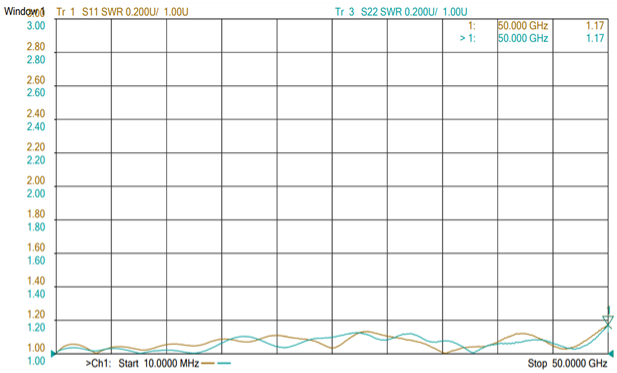

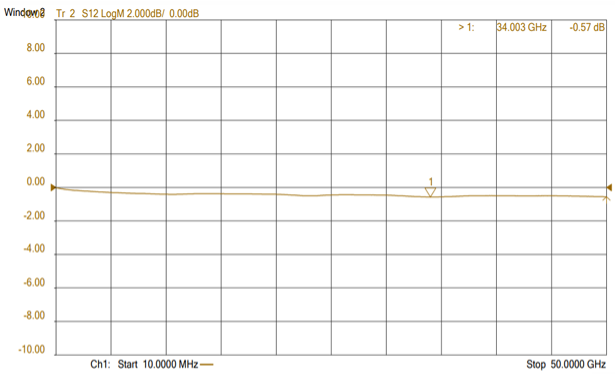

Channel Settings

Channel	Sweep Type	Points	Start (MHz)	Stop (GHz)	IF BW (kHz)	Sweep Time (s)	Pow 1 (ydBm)	Pow 2 (ydBm)
1	LinFreq	1601	10.000000	50.000000	1.000000	1.476150	0.000000	0.000000

Trace Attributes

Window	ID	Trace	Channel	Correction	Options
1	1	S11	1	C 2-Port	
	2	S22	1	C 2-Port	
2	1	S12	1	C 2-Port	