V1.0-2024918

RFbuy

2.92mm母头 转 2.92mm母头 毫米波转接器, RA4001Y-2
DC-40GHz, 普军级, 不锈钢, 长度19.4mm

结构尺寸图（单位：mm） 误差±1%

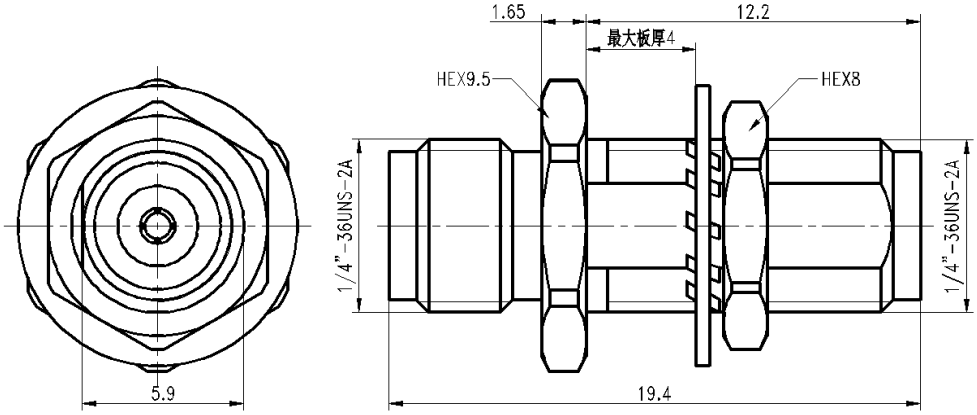

电气与环境性能

频率范围	DC-40GHz	**阻抗**	50 ohm
电压驻波比	1.15 max	**工作温度**	-55°C to +165°C

产品和材料信息

产品型号	RA4001Y-2, 普军级	**接头类型**	2.92mm母头 转 2.92mm母头
连接器主体	Passivated stainless steel 316F	**外形及结构**	Straight, Bulkhead
内导体	1.27um gold plated beryllium copper	**绝缘支撑**	PEI
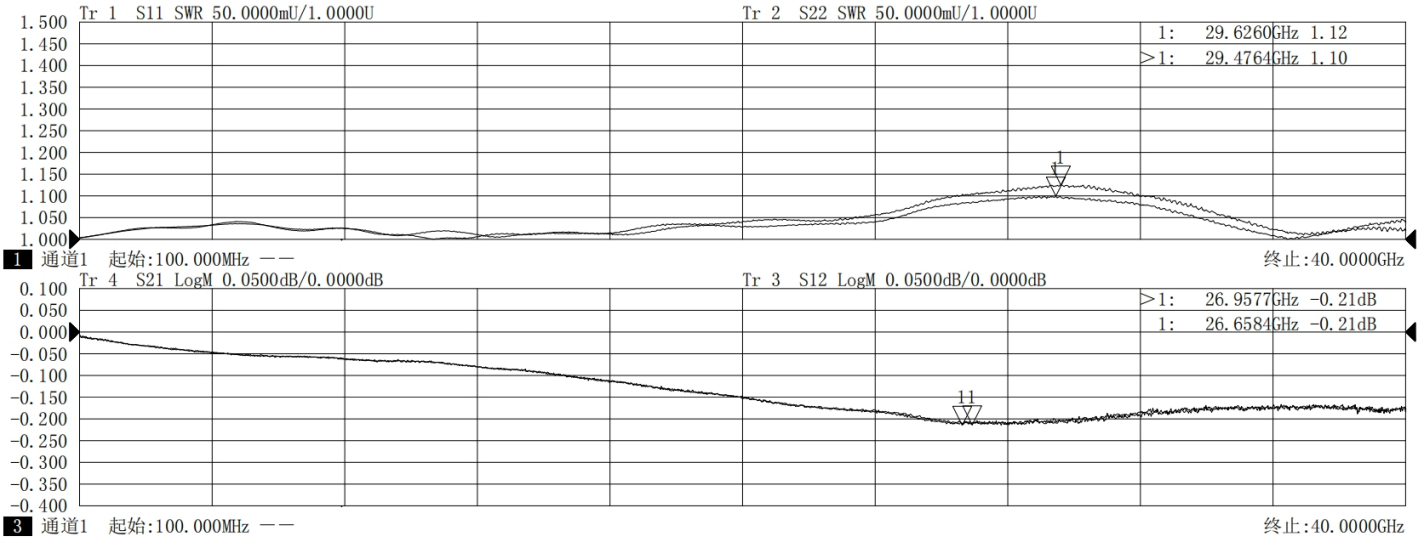
典型测试数据