SMA母头 转 SMP(GPO)母头 转接器, RA18S11F-GBC
DC-18GHz, 普军级, 铍铜镀金, 长度22.9mm

结构尺寸图（单位：mm） 误差±1%

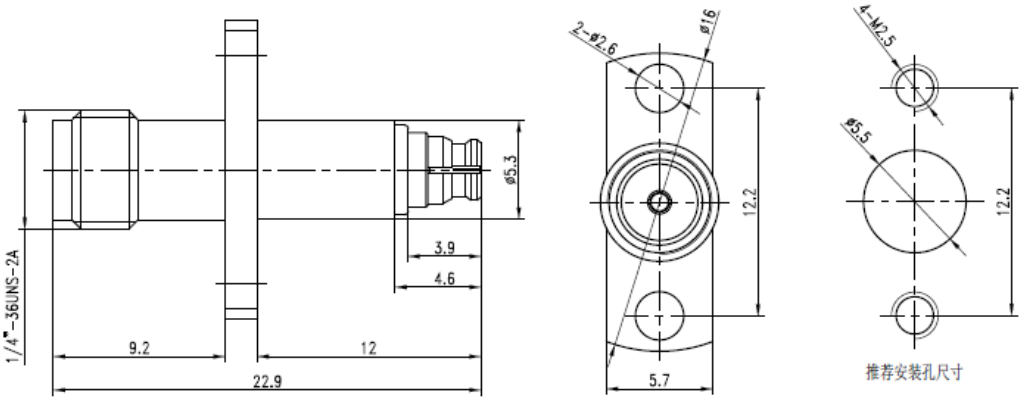

电气与环境性能

频率范围	DC-18GHz	**阻抗**	50 ohm
电压驻波比	1.3 max	**工作温度**	-40°C to +155°C

产品和材料信息

产品型号	RA18S11F-GBC, 普军级	**接头类型**	SMA母头 转 SMP(GPO)母头
连接器主体	Gold plated beryllium copper	**外形及结构**	Straight, 2 hole flange
内导体	1.27um gold plated beryllium copper	**绝缘支撑**	PTFE