V1.0-2024531

RFbuy

BNC母头 转 N母头 转接器, RA06B01
DC-18GHz, 普军级, 不锈钢

结构尺寸图（单位：mm） 误差±1%

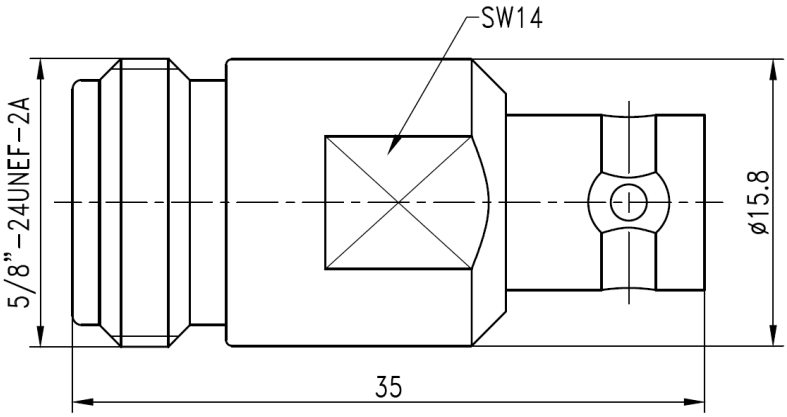

电气与环境性能

频率范围	DC-18GHz	**阻抗**	50 ohm
电压驻波比	1.2 max (6-18GHz); 1.15 max (DC-6GHz)	**工作温度**	-55°C to +165°C

产品和材料信息

产品型号	RA06B01, 普军级	**接头类型**	BNC母头 转 N母头
连接器主体	Passivated stainless steel 316F	**外形及结构**	Straight, None
内导体	1.27um gold plated beryllium copper	**绝缘支撑**	PEI
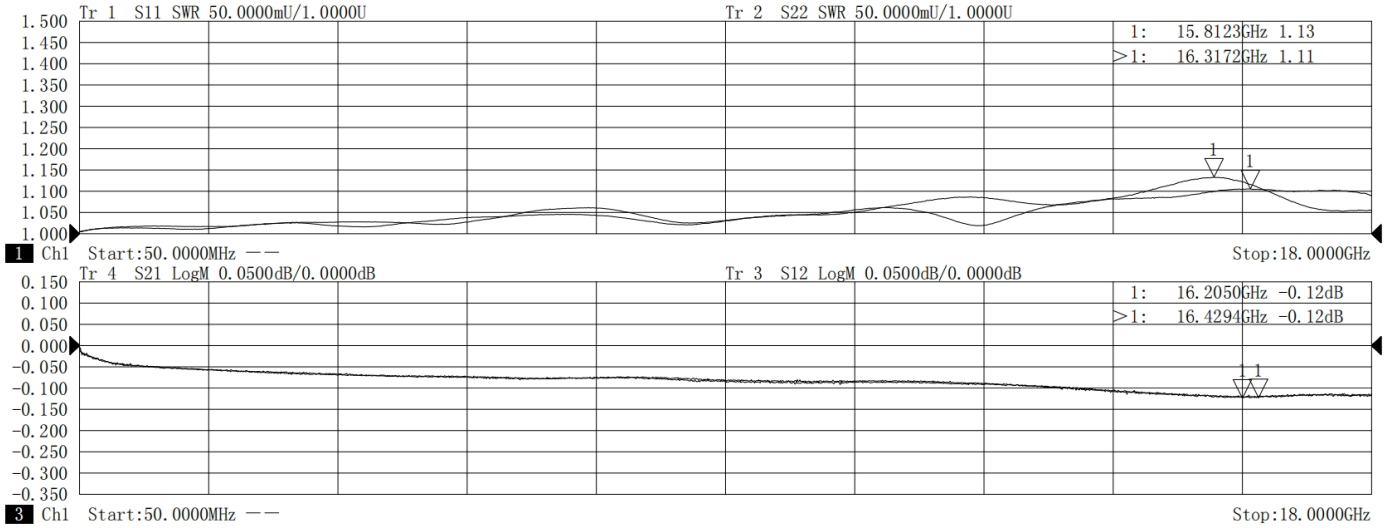
典型测试数据